平成２９年度第７０回青森県高等学校総合体育大会卓球競技会
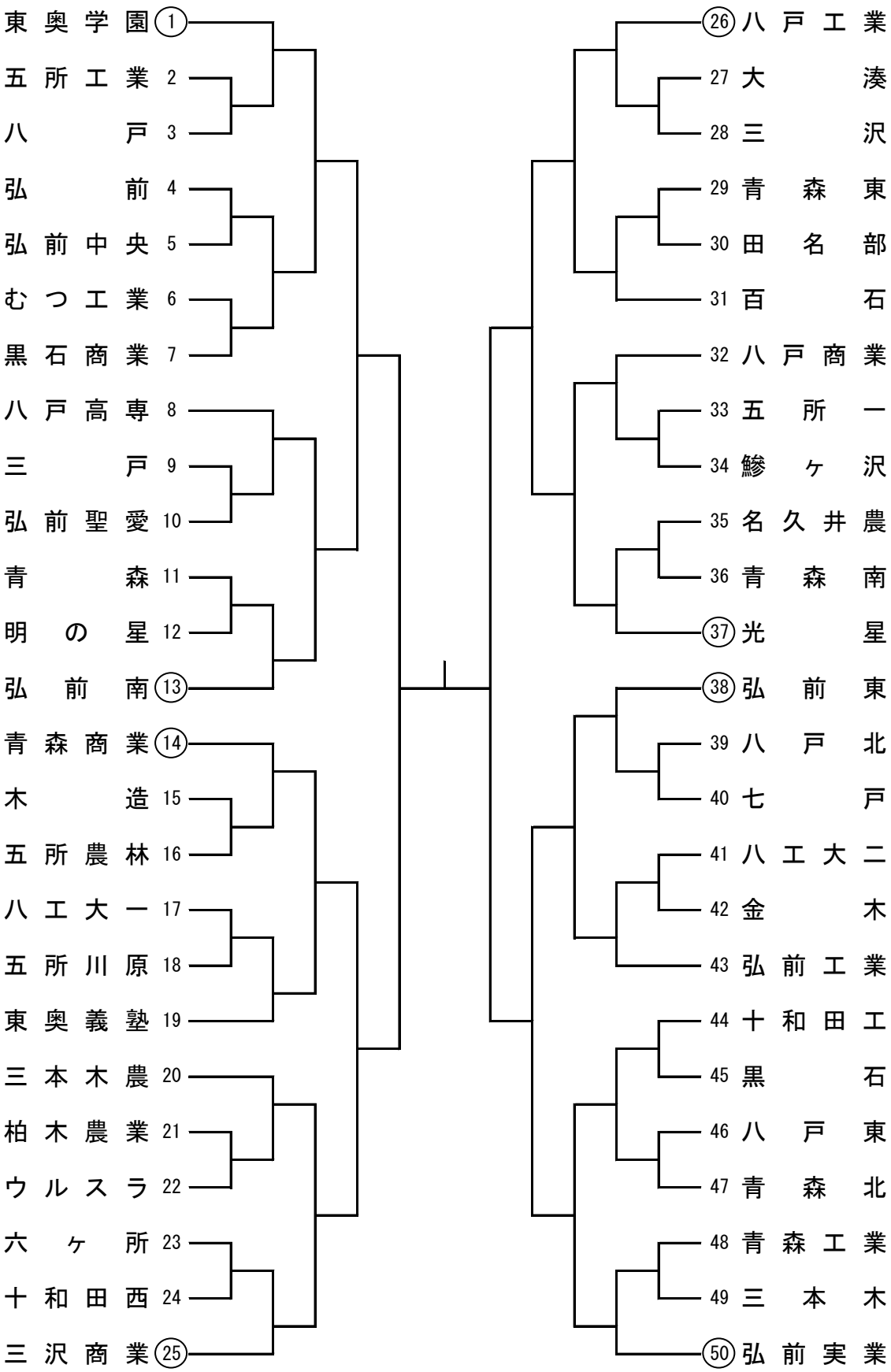
男子学校対抗