平成30年度第71回青森県高等学校総合体育大会卓球競技会
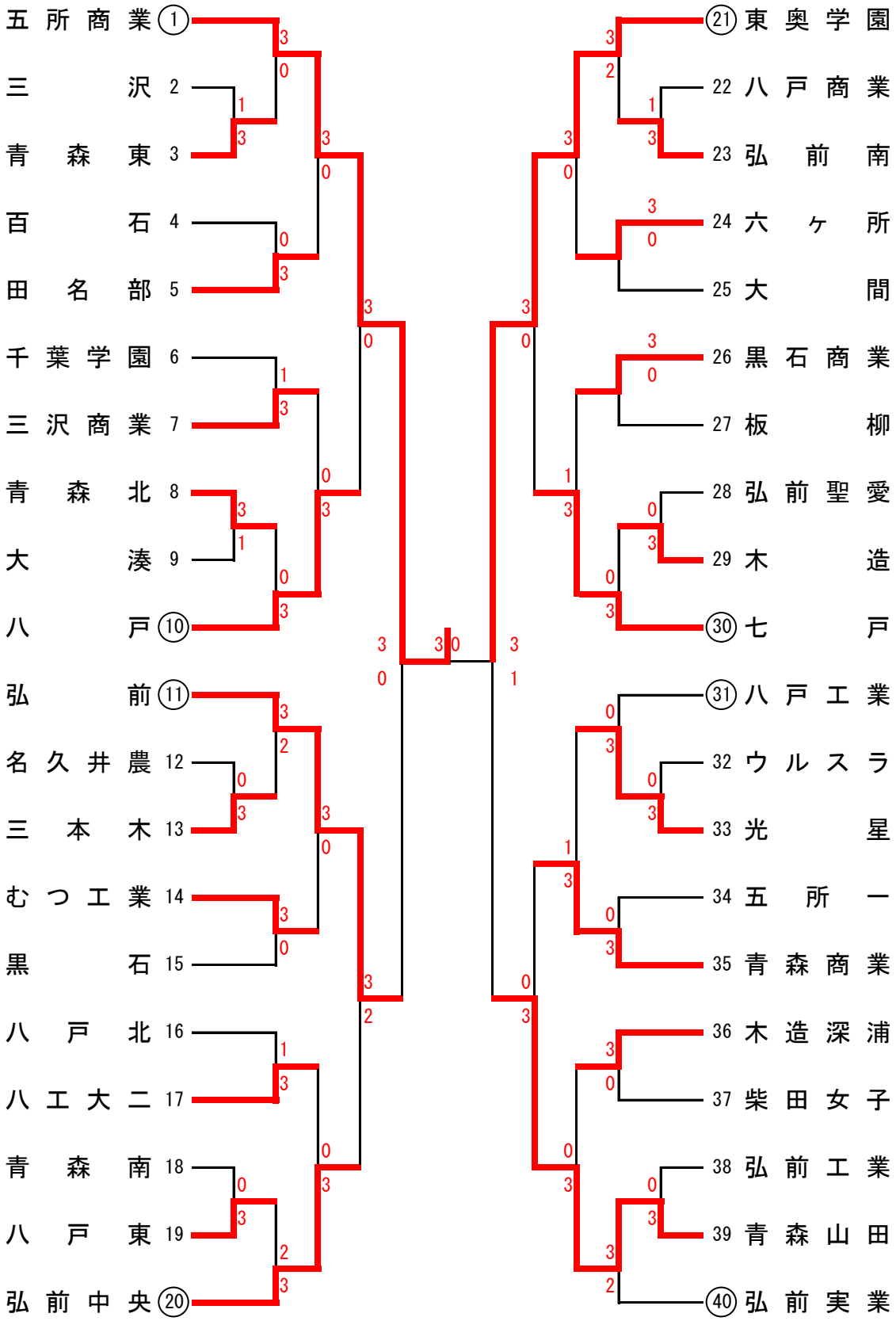
女子学校対抗