令和元年度第17回東青地区新人卓球大会
令和元年10月5日（土）
青森大学正徳館

女子シングルス

1	舘田	（青森商業）	A
2	髙谷	（青森南）	A
3	田中	（青森山田）	A
4	前田	（青森北）	B
5	立花	（青森南）	B
6	戸嶋	（青森東）	B
7	斎藤	（青森）	B
8	中村	（青森商業）	C
9	野呂	（青森南）	C
10	山田	（青森北）	C
11	佐藤	（青森）	D
12	佐藤	（青森東）	D
13	中畑	（青森商業）	D

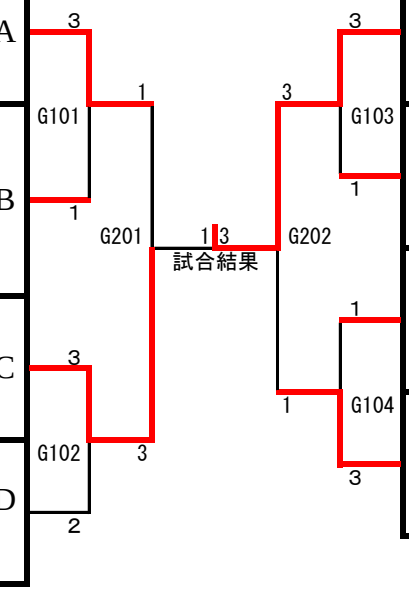

E	田村	（青森山田）	17
E	田中	（青森南）	18
E	田中	（青森商業）	19
F	浜田唯	（青森南）	20
F	相澤	（青森）	21
F	三上	（青森商業）	22
G	井澤	（青森東）	23
G	浜田莉	（青森南）	24
G	髙野	（青森）	25
H	武井	（青森北）	26
H	飯塚	（青森南）	27
H	横内	（青森商業）	28