令和元年度青森県高等学校卓球新人選手権大会
令和元年１１月９日～１１日
八戸市体育館

男子シングルス（1）

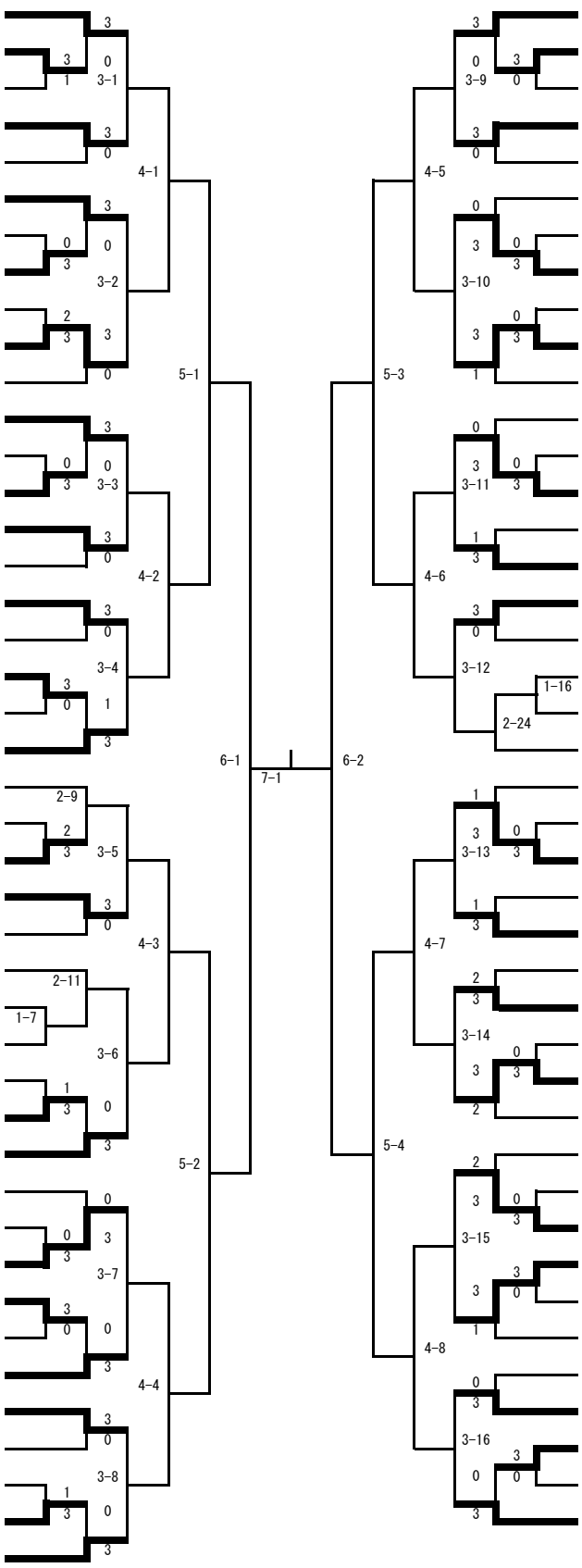

1 野宮 （弘前実業）
2 栗山 （十和田工）
3 楢山 （大湊川内）
4 井上 （東奥学園）
5 松倉 （名久井農）
6 金濱 （八戸高専）
7 小山廣 （青森工業）
8 佐々木 （七戸）
9 雫石 （八戸北）
10 渡邊 （黒石商業）
11 太田 （板柳）
12 蝦名 （青森東）
13 日沢 （八戸東）
14 冨本 （五所川原）
15 工藤輝 （弘前工業）
16 福田 （三沢）
17 成田 （むつ工業）
18 大川 （弘前聖愛）
19 榊 （八工大二）
20 木村 （木造）
21 三上 （青森商業）
22 長沢 （青森山田）
23 花田 （柏木農業）
24 木村 （百石）
25 茂木 （五所工業）
26 岡田 （八戸）
27 今井 （東奥義塾）
28 川崎 （八戸東）
29 渡邉 （十和田工）
30 杉山 （六ヶ所）
31 千葉 （青森南）
32 對馬 （弘前南）
33 木明 （三沢）
34 滝澤 （八学光星）
35 木村 （弘前中央）
36 柏 （田名部）
37 大村 （三戸）
38 葛西広 （青森工業）
39 境澤 （青森）
40 成田 （弘前工業）
41 葛西 （中里）
42 山田 （三本木）
43 田中麻 （八戸工業）
44 中岫 （八戸工業）
45 横山 （青森南）
46 阿部 （六ヶ所）
47 稲宮 （弘前南）
48 髙田 （十和田工）
49 吉田 （青森工業）
50 白山 （三本木）
51 嶋村 （弘前）
52 佐々木 （名久井農）
53 正井 （弘前中央）
54 吉田 （木造）
55 永田 （青森商業）
56 土井 （五所農林）
57 泉 （八学光星）
58 佐々木 （田名部）
59 藤林 （弘前工業）
60 関根 （八戸）
61 貝塚 （七戸）
62 西川 （東奥義塾）
63 水越 （八戸東）
64 岩根 （五所川原）
65 畠山 （三沢）
66 相内 （三戸）
67 須藤優 （弘前南）
68 笹森 （青森東）
69 藤元 （五所工業）
70 工藤健 （弘前工業）
71 松本 （六ヶ所）
72 須藤唯 （弘前中央）
73 三浦友 （八戸工業）
74 稲野 （青森工業）
75 下田 （八工大一）
76 三和 （青森北）
77 川村 （弘前東）
78 中村 （八戸北）
79 里村 （十和田工）
80 坪 （大湊）
81 中堤 （名久井農）
82 林 （三沢商業）
83 木村 （五所一）
84 工藤 （青森）
85 岩見 （弘前実業）

令和元年度青森県高等学校卓球新人選手権大会
令和元年１１月９日～１１日
八戸市体育館

男子シングルス (2)

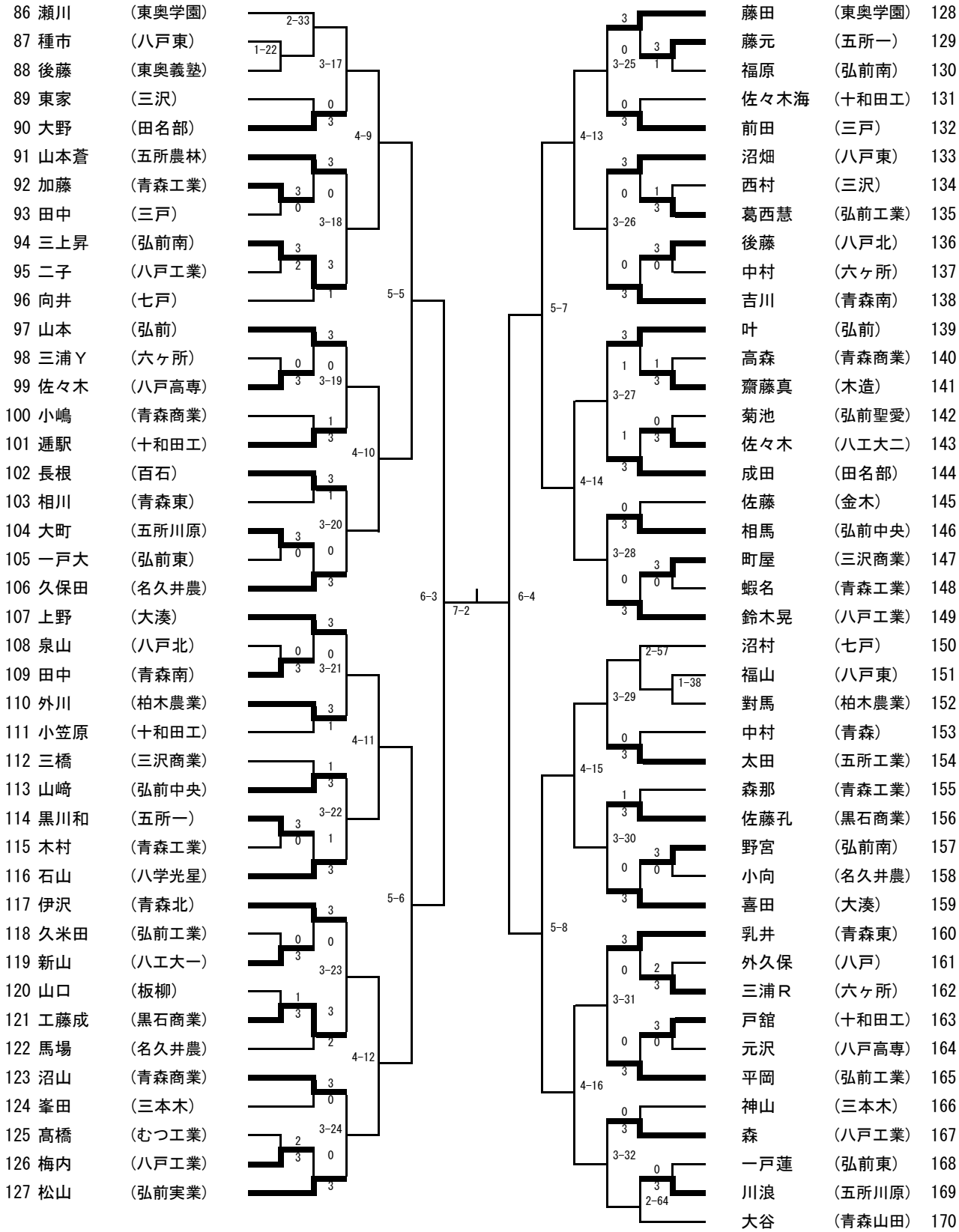

令和元年度青森県高等学校卓球新人選手権大会
令和元年１１月９日～１１日
八戸市体育館

男子シングルス (3)

171 鈴木 (東奥学園)
172 庭田 (名久井農)
173 佐藤 (弘前聖愛)
174 中村日 (大湊)
175 笹森 (十和田工)
176 山道 (三戸)
177 高橋 (五所川原)
178 宮川 (青森)
179 副島 (三沢)
180 齋藤 (弘前中央)
181 大矢 (八工大二)
182 髙橋 (八戸工業)
183 田中 (六ヶ所)
184 工藤 (柏木農業)
185 奥山 (三本木)
186 髙橋 (青森商業)
187 飯田 (青森工業)
188 平澤 (弘前工業)
189 齊藤慧 (木造)
190 中澤 (弘前東)
191 古川 (八戸高専)
192 船水 (弘前南)
193 田中 (中里)
194 小山雅 (青森工業)
195 城下 (八戸北)
196 近藤 (むつ工業)
197 二ッ森 (七戸)
198 奈良 (青森東)
199 甲地 (八戸東)
200 齋藤 (黒石商業)
201 蛯名 (八戸)
202 鳴海 (板柳)
203 石井 (弘前)
204 工藤 (青森南)
205 佐々木祥 (十和田工)
206 佐藤 (弘前工業)
207 野村 (田名部)
208 能登 (八戸工業)
209 柴田 (八学光星)
210 甲地 (三沢商業)
211 高山 (五所川原)
212 千葉一 (弘前中央)
213 田中 (東奥学園)

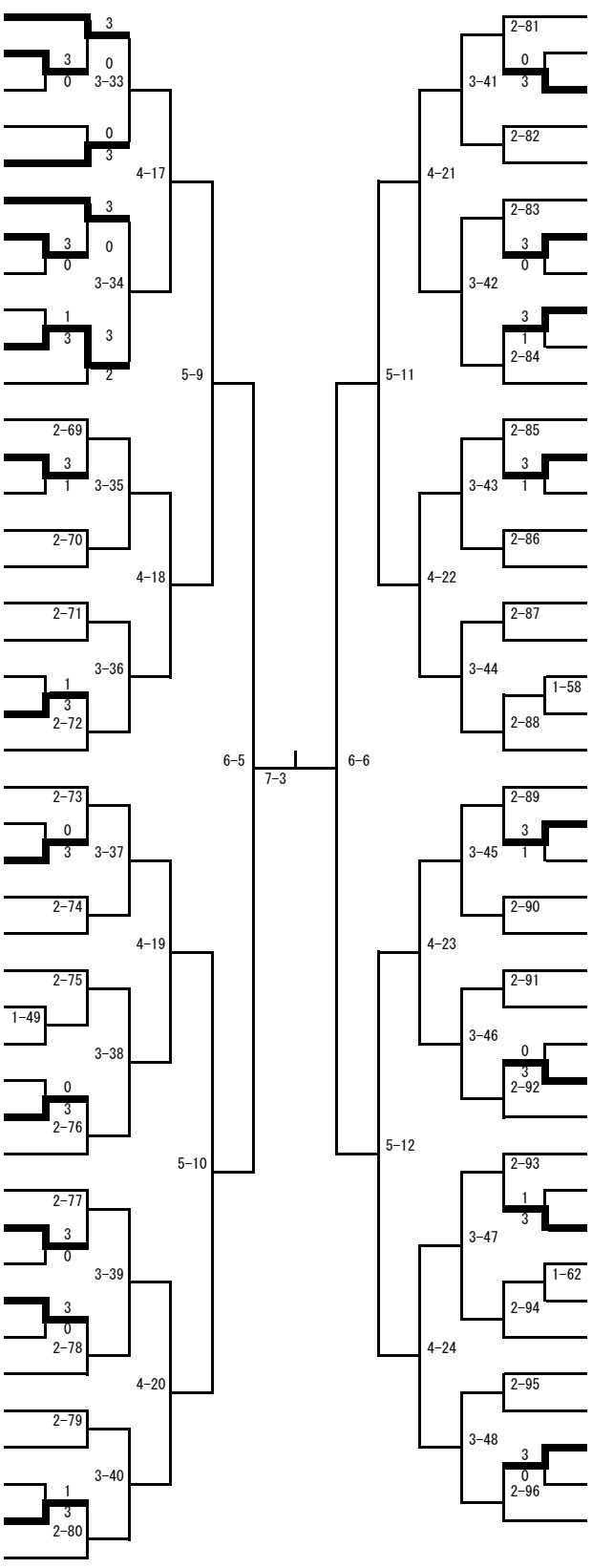

214 田中捺 (八戸工業)
215 吉谷 (弘前南)
216 長見 (五所工業)
217 長谷川 (青森)
218 高田 (七戸)
219 小林 (名久井農)
220 三上 (弘前)
221 大関 (田名部)
222 榊 (青森商業)
223 佐々木 (八戸)
224 桑田 (弘前工業)
225 沼田弥 (青森工業)
226 下山 (八工大一)
227 戸舘 (百石)
228 風穴 (六ヶ所)
229 小野 (東奥義塾)
230 古川 (弘前中央)
231 木村 (青森東)
232 中沢 (十和田工)
233 小池 (八戸東)
234 磯野 (五所一)
235 伊瀬 (十和田工)
236 滝田 (八戸高専)
237 棟方 (板柳)
238 千葉 (弘前工業)
239 佐藤 (青森北)
240 青山 (大湊)
241 古田 (八戸東)
242 齋藤翔 (青森工業)
243 輪倉 (八戸工業)
244 工藤境 (黒石商業)
245 伊藤 (柏木農業)
246 下浅 (六ヶ所)
247 佐々木 (三本木)
248 道上 (八戸北)
249 有馬 (青森山田)
250 山本泰 (五所農林)
251 石谷 (五所川原)
252 中平楓 (三戸)
253 奈良 (青森南)
254 甲田 (三沢)
255 一戸 (弘前実業)

令和元年度青森県高等学校卓球新人選手権大会
令和元年１１月９日～１１日
八戸市体育館

男子シングルス (4)

256 阿部 (東奥学園)
257 鈴木 (柏木農業)
258 下妻 (八戸工業)
259 相川 (五所工業)
260 加藤 (三沢)
261 角濱 (名久井農)
262 髙井 (弘前工業)
263 田浦 (百石)
264 岡田 (八戸北)
265 赤沼 (六ヶ所)
266 佐渡 (青森北)
267 宮本 (十和田工)
268 瀧田 (三戸)
269 上明戸 (青森南)
270 大澤拓 (田名部)
271 鎌田 (弘前南)
272 今 (弘前実業)
273 前田 (五所農林)
274 大水 (青森工業)
275 高橋 (八工大一)
276 成田 (東奥義塾)
277 若松 (三沢)
278 對馬 (青森商業)
279 遠藤 (八戸工業)
280 川口 (大湊川内)
281 工藤伊 (弘前工業)
282 濱山 (五所川原)
283 佐藤 (弘前東)
284 和嶋 (名久井農)
285 橋本 (三沢商業)
286 鶴賀谷 (青森)
287 鈴木 (五所一)
288 坂本 (八戸東)
289 米澤 (弘前南)
290 竹村 (黒石商業)
291 家子 (八戸)
292 沼田真 (青森工業)
293 長谷川 (弘前中央)
294 畠山 (青森東)
295 藤澤 (八学光星)
296 飛林 (十和田工)
297 菊地 (むつ工業)

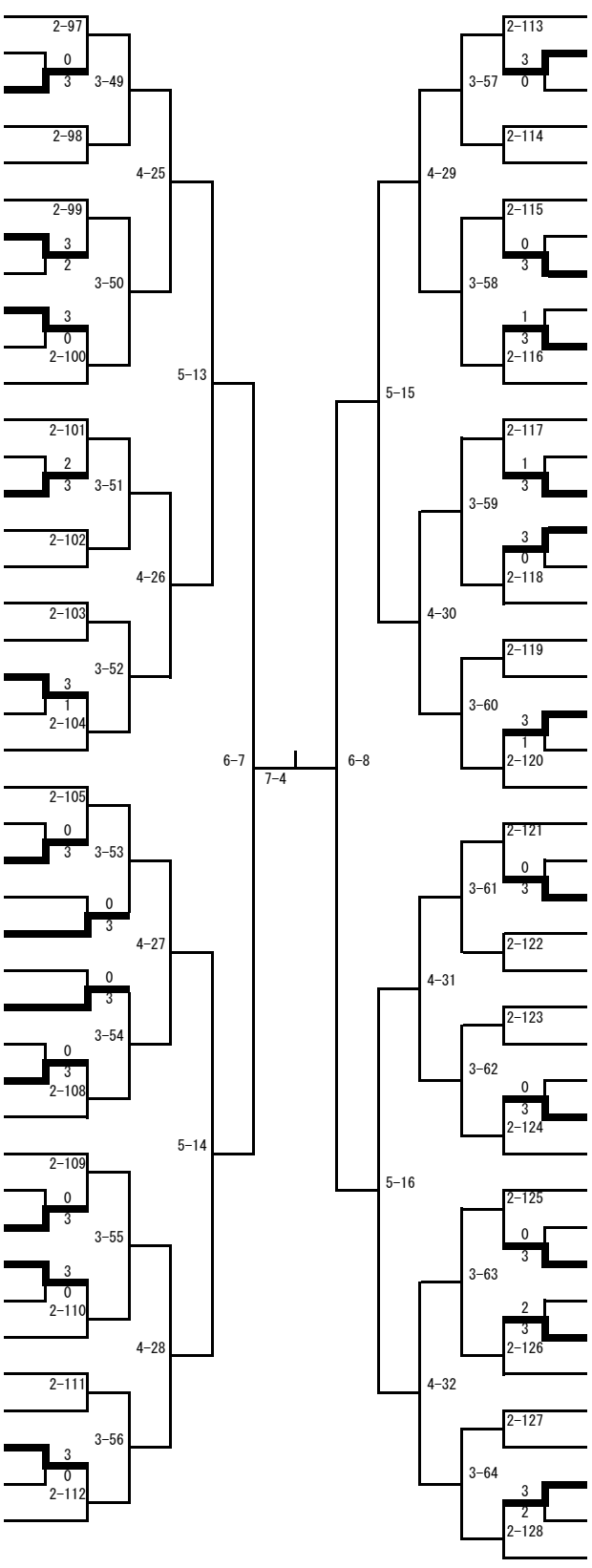

泉山 (八戸工業) 298
竹内 (弘前工業) 299
荒木 (板柳) 300
石岡 (青森東) 301
生駒 (弘前中央) 302
久我 (七戸) 303
道場 (六ヶ所) 304
山岸 (八戸北) 305
宮木 (名久井農) 306
貝森 (青森南) 307
成田 (弘前聖愛) 308
関川 (八戸東) 309
伊藤 (田名部) 310
葛西悠 (青森工業) 311
福地 (五所川原) 312
蛯名 (十和田工) 313
佐々木 (弘前南) 314
松谷 (金木) 315
工藤弘 (黒石商業) 316
山田 (八戸高専) 317
八幡 (青森商業) 318
佐藤 (三沢商業) 319
小比類巻 (八学光星) 320
大野 (三本木農) 321
豊沢 (木造) 322
藤田 (東奥義塾) 323
前田 (青森北) 324
大川 (弘前) 325
中村 (三沢) 326
浦田 (六ヶ所) 327
左舘 (八戸東) 328
阿保 (弘前中央) 329
坂本 (大湊) 330
中平旭 (三戸) 331
能登谷 (青森) 332
上村 (八工大二) 333
工藤優 (弘前工業) 334
木村 (三本木) 335
佐藤 (五所一) 336
三上 (十和田工) 337
下山 (青森工業) 338
佐藤 (八工大一) 339
小山内 (弘前実業) 340